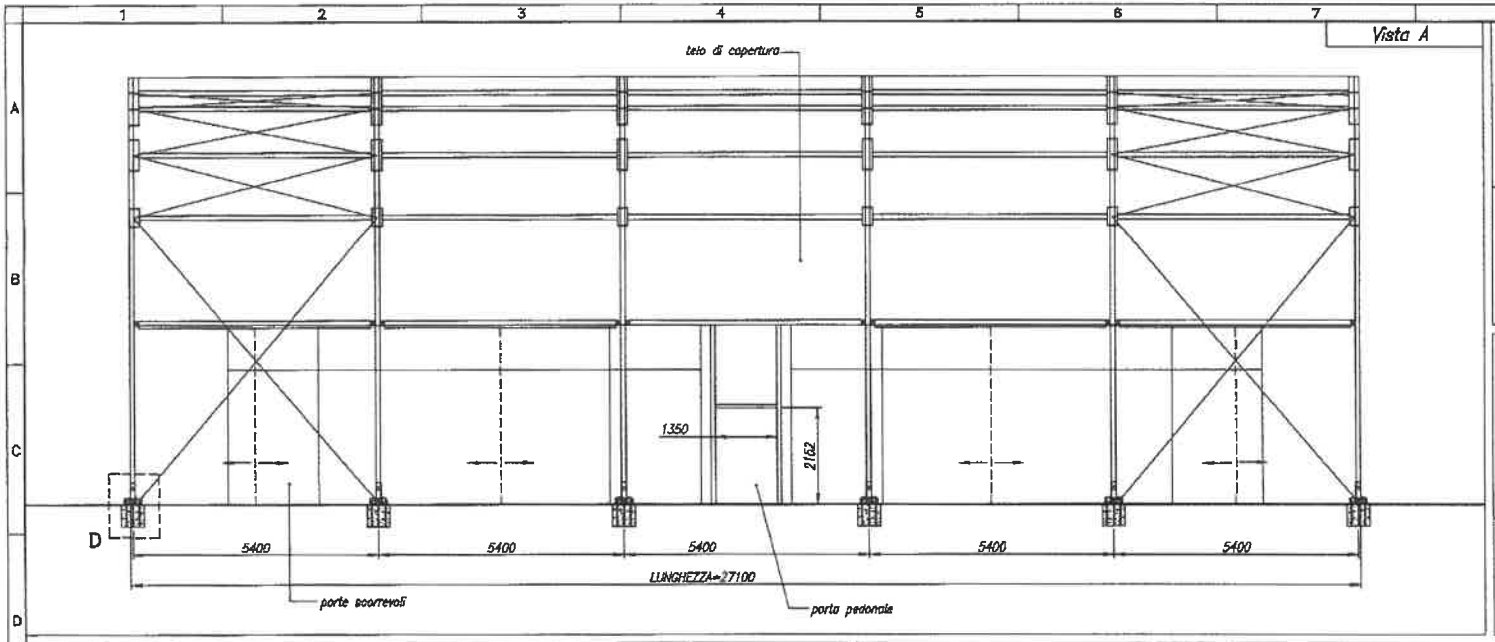

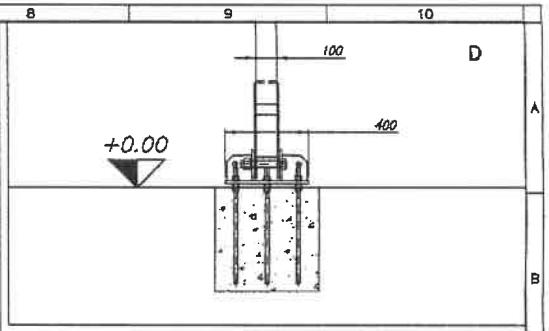

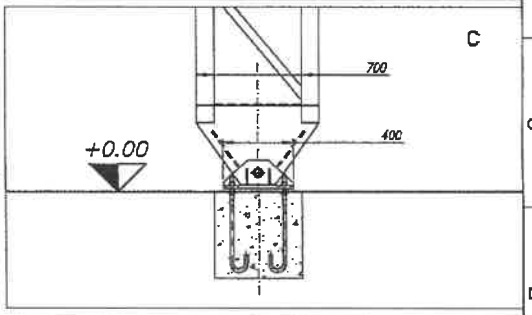

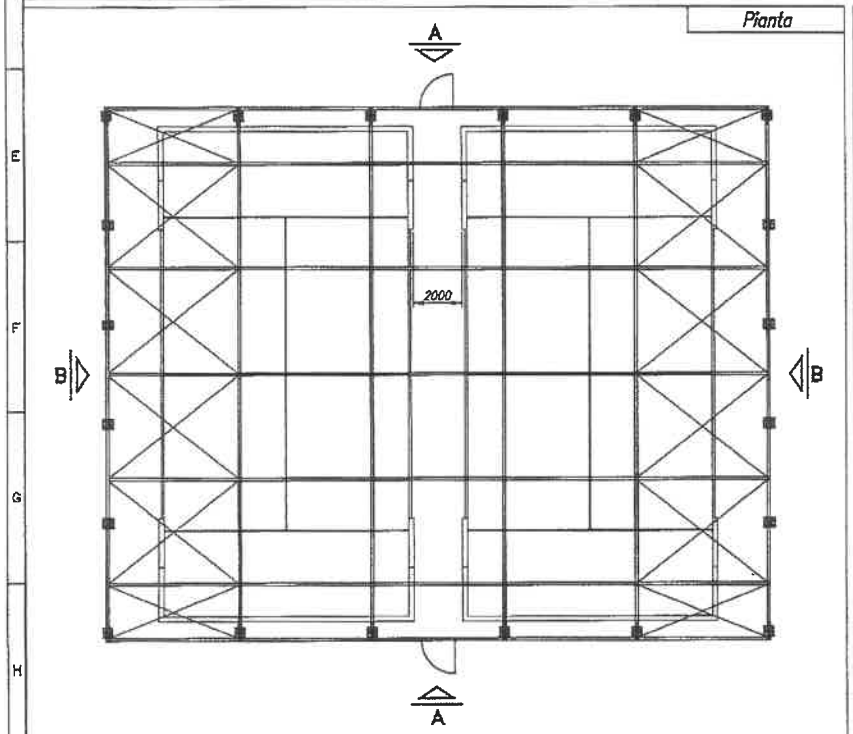

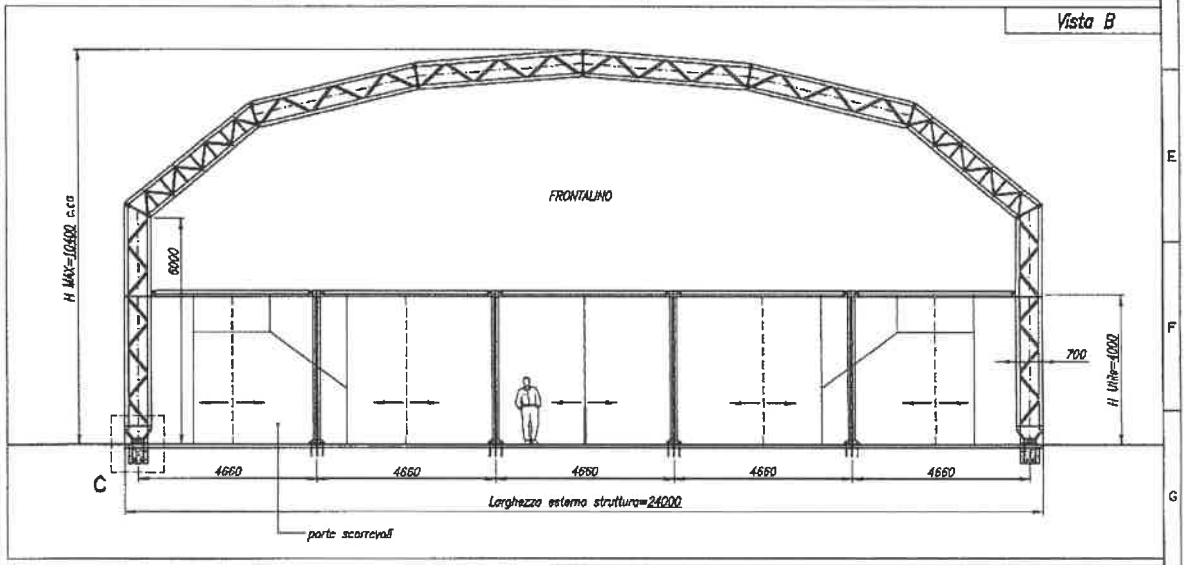

Ancoraggio tralicci verticali: Tirafondi da affogare

Ancoraggio pilastri: barra filettata con ancorante chimico

Misure soggette a piccole variazioni, a seguito di calcolo definitivo

TITOLO: COPERTURA PER 2 CAMPI PADEL				
OGGETTO: ARCHITETTONICO INDICATIVO NON ESECUTIVO				LOCALITA' .
COPRIKOMPATT	DATA: .	DISEGNATO: COSTANTINI	MATERIALE: .	TRATTAMENTO: .	SCALA F.S.
COPRIKOMPATT S.r.l. - via Delle Costellazioni, 2 95013 CITTA' S.ANGELO (PE) Tel. 0859596197 www.coprikompatt.com - info@coprikompatt.com	Q.TA': /	COMM.SA N°: 0000000	DISEGNO N°: 2DV	REV.: .

Per i disegni eseguiti con CAD sono ritenute modifiche e correzioni manuali.

Disegno di proprietà della COPRIKOMPATT S.r.l. Non può essere copiato, riprodotto, mostrato a terzi senza autorizzazione scritta

FORMATO A2